imotion

www.jkfitness.com

MANUALE ISTRUZIONI

TOP PERFORMA186

INDICE

LUBRIFICAZIONE	**pag. 4**
DESCRIZIONE DEL PRODOTTO	**pag. 5**
ISTRUZIONI PER LA SICUREZZA	**pag. 6**
ISTRUZIONI PER LA MESSA A TERRA	**pag. 8**
LISTA DEI COMPONENTI	**pag. 9**
ASSEMBLAGGIO	**pag. 10**
ISTRUZIONI DEL COMPUTER	**pag. 14**
PROGRAMMI	**pag. 18**
APERTURA – CHIUSURA - TRASPORTO	**pag. 23**
MANUTENZIONE	**pag. 24**
SOLUZIONE DI ALCUNI PROBLEMI	**pag. 25**
CONSIGLI PER L'ALLENAMENTO	**pag. 26**
ESPLOSO	**pag. 27**
LISTA DELLE PARTI	**pag. 28**
GARANZIA	**pag. 30**

LUBRIFICAZIONE

ATTENZIONE

PRIMA DELLA MESSA IN OPERA DEL TAPIS ROULANT LUBRIFICARE IL NASTRO.

Verificare almeno ogni 10 ore dall'utilizzo il grado di lubrificazione della pedana che sollevando 1 lato del nastro deve presentarsi non secca e nemmeno troppo umida.

Come lubrificare il tappeto:

1. Spegnere il tappeto
2. Alzare un lato del nastro
3. Prendere il lubrificante
4. Prendere una cannuccia, e posizionarla sopra alla bottiglietta come indicato
5. Distribuire il lubrificante come indica l'immagine verso il centro della pedana. Non mettere troppo lubrificante perché può causare lo scivolamento della superficie di corsa
6. Camminare sul nastro a bassa velocità per 3/5 minuti per distribuire uniformemente il lubrificante.

ATTENZIONE

La lubrificazione della pedana deve essere effettuata regolarmente per evitare la rottura del motore. La garanzia sul prodotto non è valida per danni causati all'attrezzo da negligenza o mancata manutenzione.

È importante prendersi cura del tappeto e della sua superficie di corsa. Un buon lubrificatore migliorerà le prestazioni del vostro tappeto.
Utilizzare il lubrificante fornito con il tappeto, poi comprare un lubrificante siliconico dal proprio rivenditore di fiducia.

DESCRIZIONE DEL PRODOTTO

SPECIFICHE:
Cavalli continuativi/spunto: 3,0-5,0 HP AC
Velocità: 1,5/20 km/h
Superficie di corsa: 520x1450 mm
Livello di inclinazione: 12 livelli
Portata massima utente: 150 kg

N.B.:
Significato della targhetta di identificazione applicata ai tapis roulant: la targhetta di identificazione presente sul tapis roulant è molto importante perché evidenzia le caratteristiche del prodotto: modello, anno di produzione, peso massimo dell'utente, potenza del motore, tensione, frequenza, consumo, peso macchina e numero di matricola. È necessario leggere, comprendere e osservare quanto riportato sulla targhetta.

CE= Il simbolo Ce significa "Conformité européenne", ed indica che il prodotto che lo porta è conforme ai requisiti essenziali previsti da Direttive in materia di sicurezza, sanità pubblica, tutela del consumatore, ecc.

RoHS= la Direttiva roHS è la normativa 2002/95/Ce adottata nel febbraio del 2003 dalla Comunità europea. la normativa impone restrizioni sull'uso di determinate sostanze pericolose nella costruzione di vari tipi di apparecchiature elettriche ed elettroniche. la roHS si applica ai prodotti costruiti o importati nell'Unione europea.

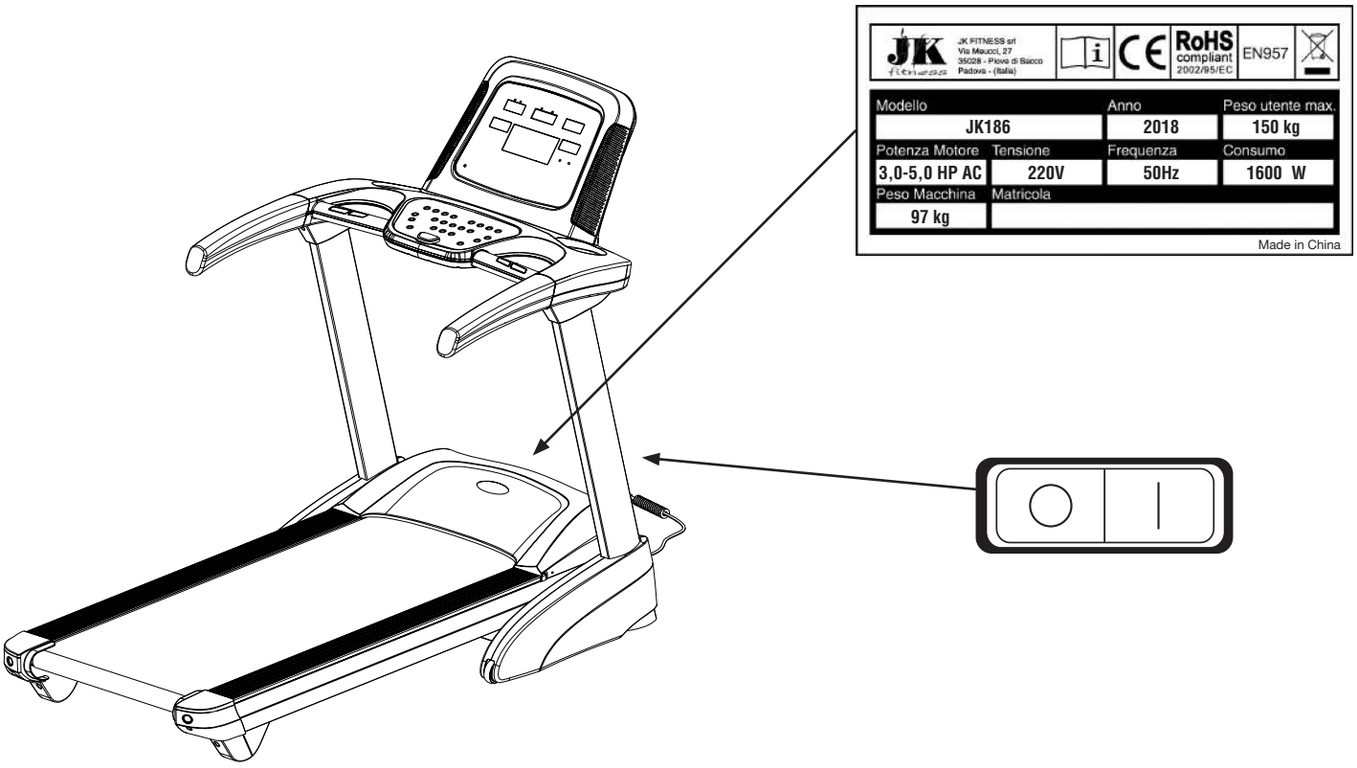

ISTRUZIONI PER LA SICUREZZA

IMPORTANTE

QUESTO ATTREZZO É PROGETTATO ESCLUSIVAMENTE PER USO DOMESTICO. È VIETATO L'UTILIZZO IN CENTRI FITNESS E IN TUTTE LE STRUTTURE IN CUI SI VERIFICHI UN USO COLLETTIVO DEL PRODOTTO.

Grazie per aver acquistato il nostro prodotto.
Il vostro tappeto dispone di marcatura CE, in quanto ideato e costruito seguendo i migliori criteri di sicurezza, in conformità agli standard imposti dalle direttive della Comunità Europea. Ciononostante vi consigliamo di seguire durante l'utilizzo dell'attrezzo le basilari norme di sicurezza presentate in questo manuale. **LEGGETE ATTENTAMENTE IL MANUALE PRIMA DI ASSEMBLARE E UTILIZZARE L'ATTREZZO.**

INDICAZIONI PER LA SICUREZZA

ATTENZIONE

Prima di iniziare qualsiasi programma di allenamento consultate il vostro medico. Ciò è raccomandato soprattutto agli individui che hanno superato i 35 anni di età e alle persone con precedenti problemi cardiaci. Leggete tutte le istruzioni prima di utilizzare qualsiasi attrezzo ginnico. Non ci assumiamo nessuna responsabilità per lesioni personali o danni subiti da e attraverso l'utilizzo di questo attrezzo.

1. leggete attentamente il manuale e seguite tutte le istruzioni prima dell'utilizzo del tappeto.
2. Se durante l'allenamento vi sentite storditi, avvertite nausea, dolori al ventre o altri sintomi strani fermate la sessione d'allenamento immediatamente. CONSULTATE IMMEDIATAMENTE UN MEDICO.
3. Il proprietario del tappeto deve assicurarsi che tutte le persone che utilizzano il suo attrezzo siano a conoscenza di tutte le prescrizioni e le indicazioni per la sicurezza descritte in questo manuale.
4. Il tapis roulant può essere utilizzato da persone di età non inferiore a 14 anni e in perfette condizioni fisiche.
5. Non lasciate mai il tappeto incustodito quando la spina è inserita. Staccate la spina quando non usate l'attrezzo e prima di rimuovere o sostituire i componenti.
6. Tenete i bambini di età inferiore ai 14 anni e gli animali domestici lontani dall'attrezzo quando vi allenate.
7. Non utilizzate mai il tappeto se il filo elettrico o la presa risultano danneggiati, se l'attrezzo non funziona correttamente, se danneggiato o venuto a contatto con acqua.
8. Controllate periodicamente il serraggio della bulloneria e assicuratevi dell'integrità di tutti i componenti.
9. Non tentate di spostare il tappeto afferrandolo per il filo elettrico e non usate questo come appoggio. Tenete il filo lontano da fonti di calore o fiamme libere.
10. L'attrezzo deve essere sempre installato e utilizzato su di una superficie piana. Non utilizzatelo all'aperto o vicino all'acqua.
11. Non inserite oggetti nelle fessure.
12. I soggetti portatori di handicap dovrebbero avere il consenso del medico e un'attenta supervisione da parte di personale qualificato durante l'utilizzo dell'attrezzo.
13. Non mettete le mani o i piedi sotto la pedana. Tenete le mani e le gambe lontane dall'attrezzo quando qualcun altro si sta allenando.
14. Non accendete mai il tappeto mentre stazionate sul nastro. Avviate l'attrezzo rimanendo con i piedi sulle pedane laterali; il tappeto si avvierà alla velocità minima. Iniziate a camminarvi sopra lentamente. Diminuite sempre la velocità quando

ISTRUZIONI PER LA SICUREZZA

volete scendere e mantenete una bassa velocità quando riavviate il tappeto

15. Staccate sempre la spina del tappeto dalla presa dopo l'utilizzo e prima di pulirlo.

16. Per la disconnessione, spegnete tutte le funzioni e rimuovete la spina dalla presa elettrica.

17. Pericolo cariche elettrostatiche: non utilizzate il tappeto se indossate indumenti in materiali sintetici. Questo tipo di materiale può infatti generare cariche elettrostatiche che, una volta scaricate sulle parti metalliche del tappeto, possono causare una perdita di equilibrio e stabilità durante l'allenamento.

18. Utilizzate il tappeto soltanto per l'uso contemplato in questo manuale

19. Riscaldatevi per 5/10 minuti prima di ciascuna sessione di allenamento e non trascurate il defaticamento per 5/10 minuti. Questo permetterà l'aumento e la diminuzione graduale del battito cardiaco e eviterà eventuali strappi muscolari.

20. Iniziate il vostro programma lentamente e aumentate gradualmente la velocità e l'inclinazione.

21. Indossate sempre un abbigliamento appropriato e scarpe sportive mentre vi allenate. Non indossate abiti svolazzanti che potrebbero incastrarsi nelle parti mobili dell'attrezzo.

22. Non camminate o correte a piedi nudi, con le calze, scarpe larghe o ciabatte. Utilizzate scarpe da ginnastica adatte alla corsa.

23. Vi consigliamo di fare attenzione quando sollevate o spostate l'attrezzo evitando così un possibile mal di schiena. Seguite le corrette tecniche di sollevamento.

24. Mantenere le seguenti distanze: 75 cm ad ogni lato, 100 cm nel lato posteriore e garantire uno spazio sufficiente per il passaggio e un accesso sicuro di fronte al tappeto.

25. Installare l'attrezzo in un luogo privo di interferenze elettromagnetiche come ad esempio televisori, antenne, linee di alta tensione, reti Wi-Fi

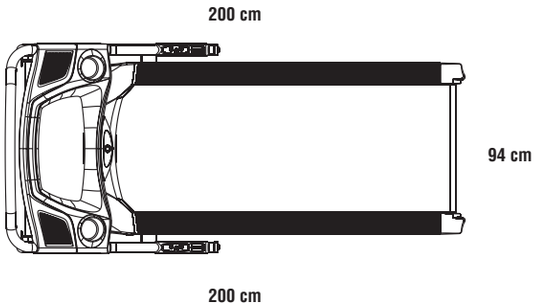

ISTRUZIONI PER LA MESSA A TERRA

Questo prodotto deve essere utilizzato con la messa a terra. In caso di malfunzionamento o guasto la messa a terra garantirà una maggiore sicurezza riducendo il rischio di scossa elettrica. La connessione dell'attrezzatura senza la messa a terra può originare una scossa elettrica. Contattare un elettricista qualificato o un tecnico in caso di dubbi riguardati la messa a terra.

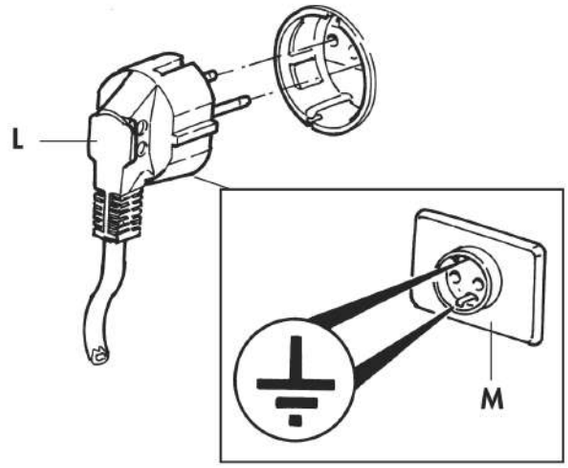

PERICOLO

Non modificare la spina fornita con il prodotto (spina Shuko). Se non si adatta alla presa a muro fare installare una presa appropriata da un elettricista qualificato. Non utilizzare adattatori. Non utilizzare prolunghe.

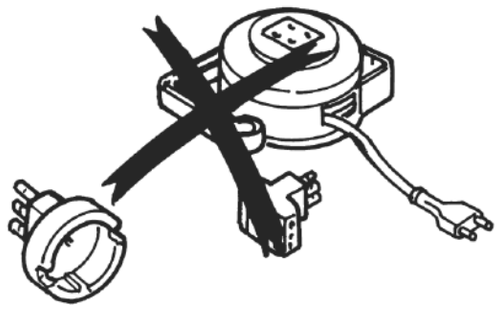

ATTENZIONE

La presa di alimentazione deve essere posizionata in un luogo che consenta un facile inserimento/estrazione, lontano dall'attrezzo stesso per evitare la possibilità
di cortocircuiti dovuti a sudore, acqua, umidità. La JK Fitness non si ritiene responsabile per danni arrecati dall'attrezzo a cose o persone nei seguenti casi:

1. Usi impropri e non conformi alle indicazioni contenute in questo manuale.
2. Non corretta e insufficiente manutenzione.
3. Utilizzo di componenti e pezzi di ricambio non originali.

LISTA DEI COMPONENTI

ATTENZIONE

Usate estrema cautela quando assemblate il tappeto.
Ogni passaggio nelle istruzioni di assemblaggio vi informa su come procedere correttamente.
Leggete attentamente tutte le istruzioni prima di assemblare il tappeto.
Verificate che nella confezione ci siano tutti i pezzi. Se ne dovesse mancare qualcuno, contattate l'assistenza Jk Fitness.

N.	DESCRIZIONE	Q.TÀ
1	Telaio base	1
2	Montante sinistro	1
3	Montante destro	1
4	Maniglioni e console inferiore	1
5	Console superiore	1
6	Cover sinistra	1
7	Cover destra	1
8	Cover interna sinistra	1
9	Cover esterna sinistra	1

N.	DESCRIZIONE	Q.TÀ
10	Cover interna destra	1
11	Cover interna sinistra	1
12	Bullone M8*50	8
13	Bullone M8*15	8
14	Vite ST4.2*15	10
15	Bullone M8*30	4
16	Rondella	16
17	Chiave di sicurezza	1
18	Cavo di alimentaizone	1

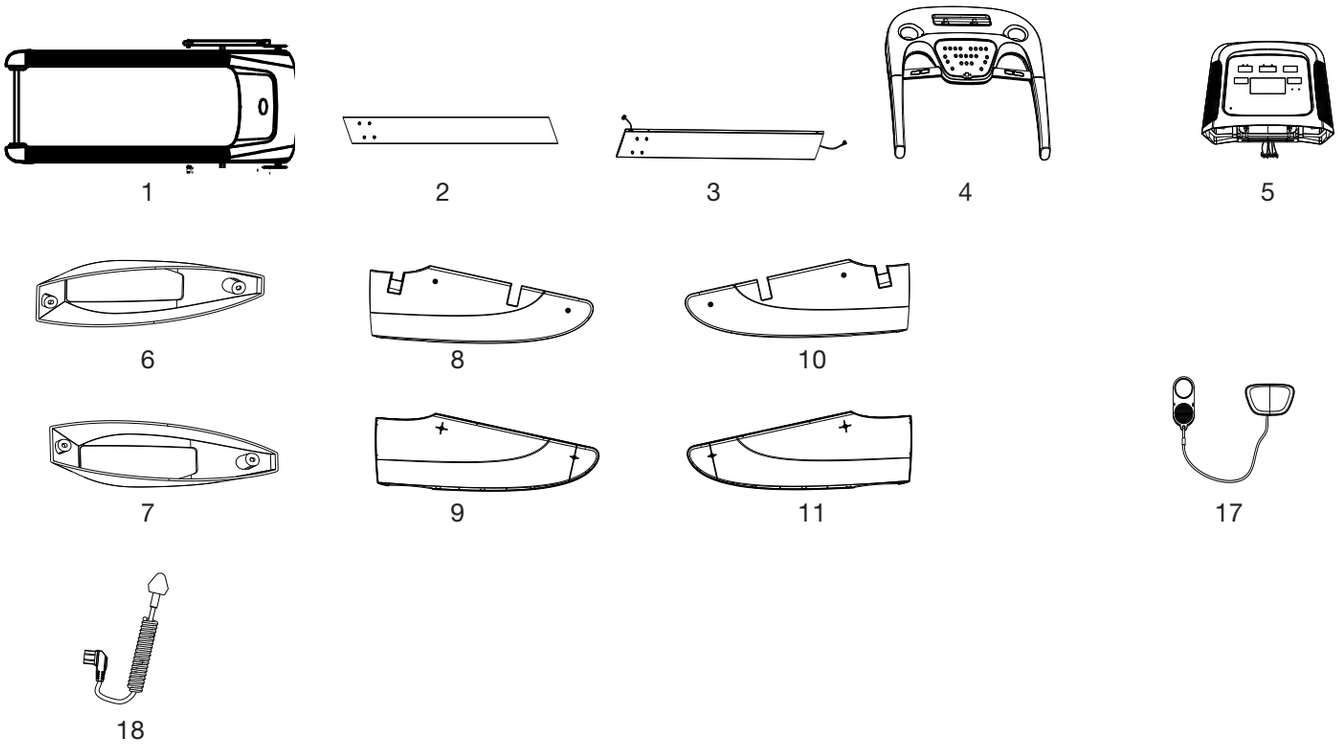

ASSEMBLAGGIO

ATTENZIONE

SEGUITE SCRUPOLOSAMENTE LE ISTRUZIONI PER L'ASSEMBLAGGIO RIPORTATE QUI DI SEGUITO. UN NON CORRETTO ASSEMBLAGGIO PUO' ESSERE CAUSA DI MALFUNZIONAMENTO DELL'ATTREZZO E CONSEGUENTI INCIDENTI.

Sono necessarie 2 persone per terminare correttamente l'assemblaggio di questo attrezzo. Seguite attentamente le istruzioni qui di seguito.

STEP 1

a. Connettere il cavo controllo inferiore #A proveniente dal telaio (1) al cavo controllo mediano #A proveniente dal montante destro.
b. Inserire i montanti destro (3) e sinistro (2) nel telaio base (1) fissandoli con bulloni M8*50 (12) e M8*15 (13) e rondelle (16) utilizzando la chiave a brugola. Al momento non serrare a fondo le viti.

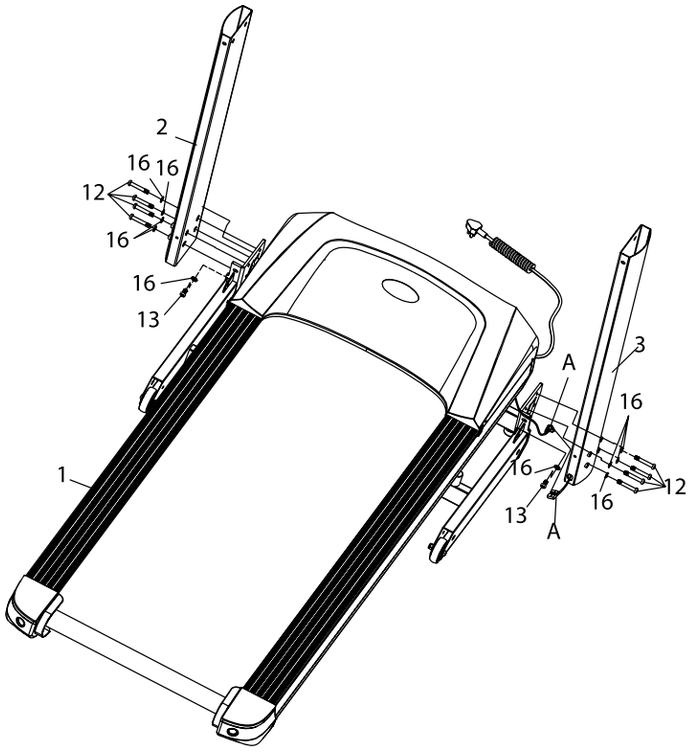

STEP 2

Posizionare il supporto inferiore console sinistro (6-L) sul montante sinistro (2) e il supporto superiore console destro (6-R) sul montante destro (3).

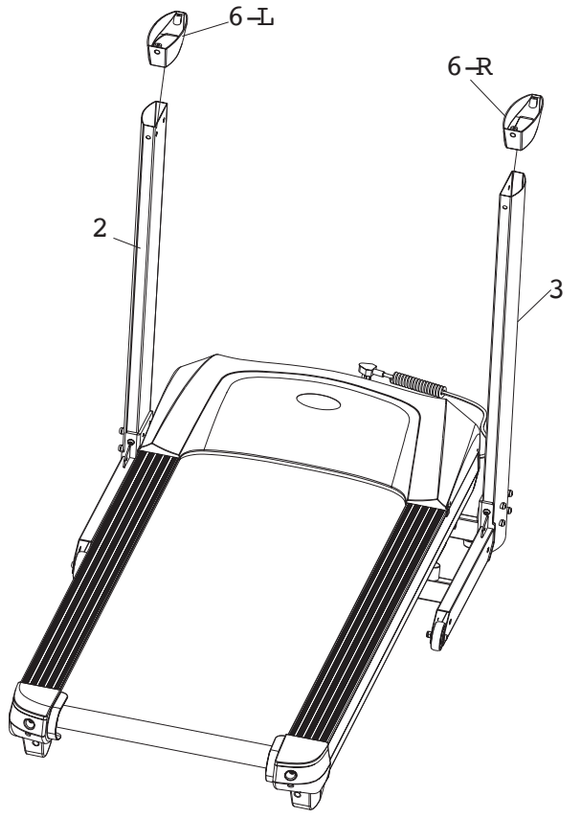

ASSEMBLAGGIO

STEP 3

a. Collegare il cavo B proveniente dai maniglioni e console inferiore (4) con il cavo B proveniente dal montante destro (3).
b. Assemblare l'insieme maniglioni e console inferiore (4) sui montanti (2 e 3) utilizzando bulloni M8*15 (13) e rondelle (16).

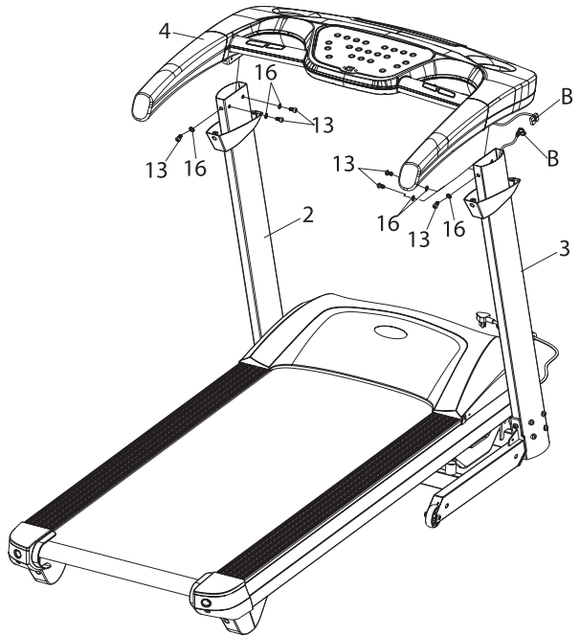

STEP 4

a. Collegare il cavo C proveniente da maniglioni e console inferiore (4) con il cavo C proveniente dalla console superiore (5).
b. Assemblare senza serrare a fondo la console superiore (5) a maniglioni e console inferiore (4) utilizzando bulloni M8*30 (15).
c. Fissare il supporto inferiore console destro e sinistro (6-R e L) a maniglioni e console inferiore (4) utilizzando viti (14)
d. Al termine serrare a fondo tutte le viti.

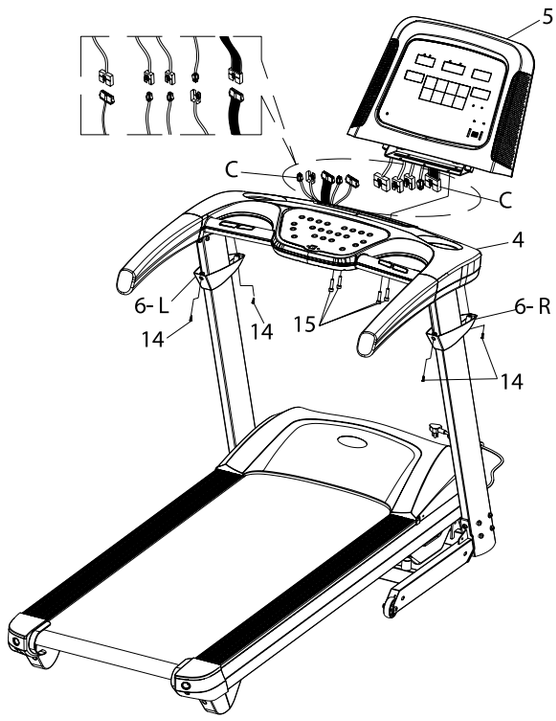

ASSEMBLAGGIO

STEP 5

a. Serrare a fondo i bulloni (12) e (13).
b. Richiudere la pedana sollevandola fino allo scatto del pistone.
c. Posizionare le cover interne montanti (8) e (10) tra telaio e montanti e fissarle con viti (14).

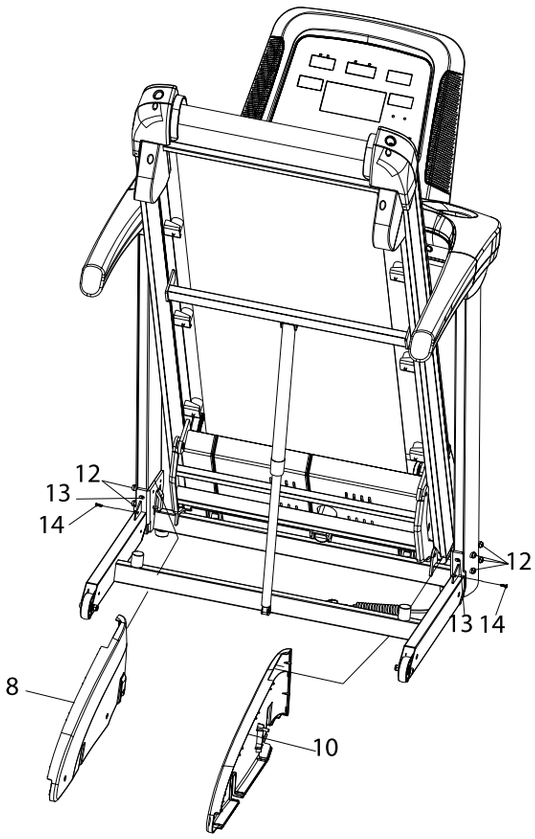

STEP 6

a. Assemblare le cover laterali montanti (9) e (11) facendole combaciare alle cover interne montanti (8) e (10).
b. Serrarle con quattro viti (14).

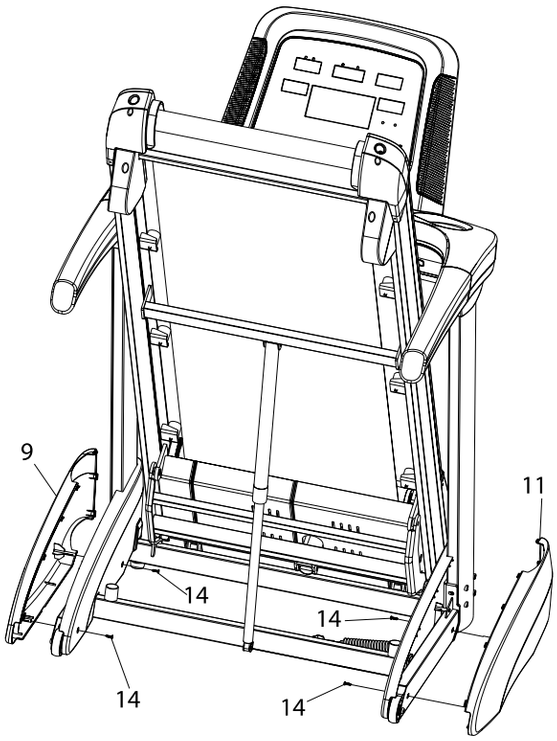

ASSEMBLAGGIO

STEP 7

a. Posizionare il tapis roulant su una superficie piana e regolare.
b. Inserire il cavo di alimentazione (18) nella presa sul retro del tapis roulant.
c. Accendere l'interruttore principale 0/I posto sul retro del tapis roulant.

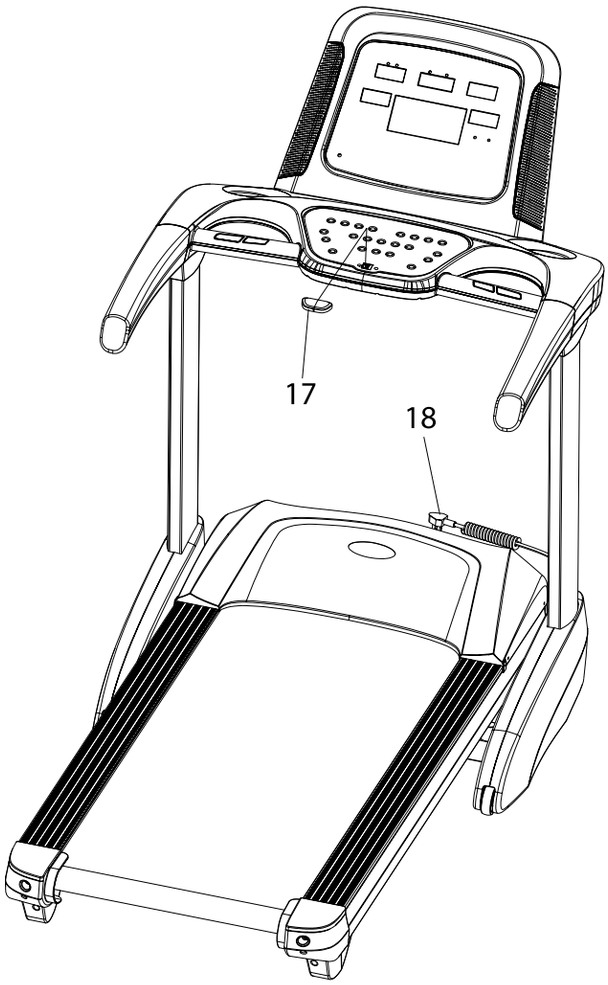

ISTRUZIONI DEL COMPUTER

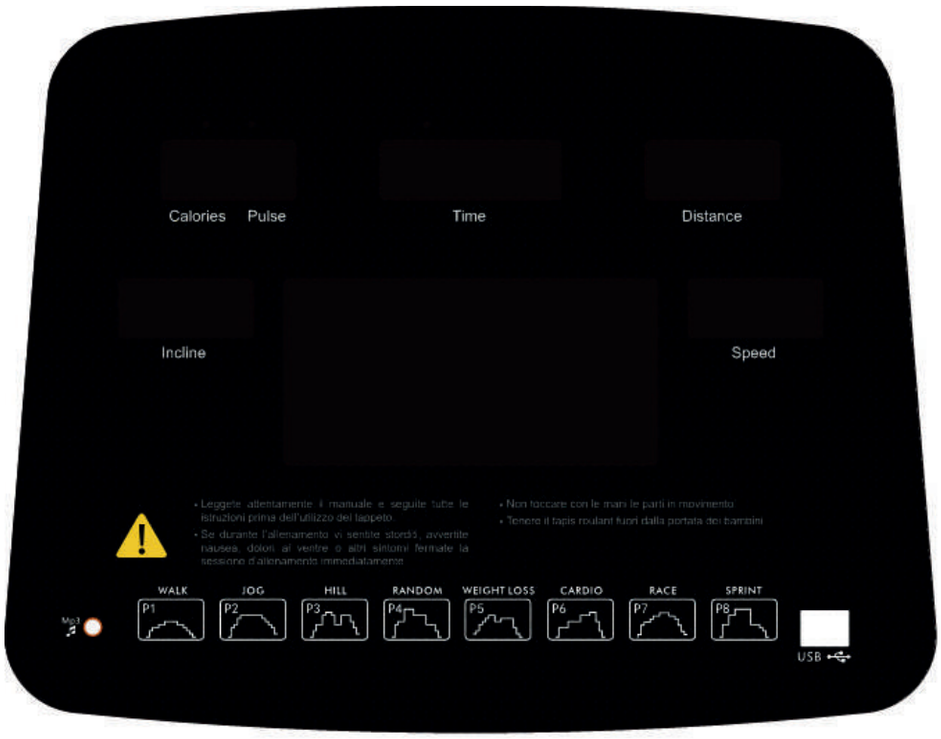

ISTRUZIONI DEL COMPUTER

VISUALIZZAZIONI DELLA CONSOLE

CALORIES (Calorie): Indica la stima delle calorie consumate durante l'esercizio. Se viene impostato il countdown, al raggiungimento delle calorie obiettivo il tappeto rallenterà la corsa e si fermerà entrando quindi in modalità stand-by. Range 0-999 Kcal.

PULSE (Pulsazioni): Mantenendo i palmi delle mani a contatto con le placche cardio indica la stima del battito cardiaco (valore indicativo). Range 50-200 bpm.

TIME (Tempo): Visualizza il tempo di esercizio, range 0:00-99:59. Se viene impostato il countdown, al termine del tempo impostato il tappeto rallenterà la corsa e si fermerà entrando quindi in modalità stand-by.

DISTANCE (Distanza): Visualizza la distanza percorsa durante l'esercizio. Range 0.00-99.90. Se viene impostato il countdown, al termine della distanza impostata il tappeto rallenterà la corsa e si fermerà entrando quindi in modalità stand-by.

INCLINE (Inclinazione): Visualizza il livello corrente di inclinazione della pedana. Range 0-12.

SPEED (Velocità): Visualizza la velocità d'esercizio. Range 1.5-20 km/h.

FUNZIONE DEI PULSANTI

TASTO START/PAUSE: Premere questo tasto per avviare il tappeto. Durante l'esercizio premere questo tasto per metterlo in pausa e per riprendere la corsa.

TASTO STOP: Durante l'esercizio arresta la corsa.

TASTI INCLINE + / -: Aumentano o diminuiscono il livello di inclinazione. Consentono l'inserimento dei valori obiettivo.

TASTI SPEED + / -: Aumentano o diminuiscono la velocità d'esercizio. Consentono l'inserimento dei valori obiettivo.

TASTI QUICK INCLINE (INCLINAZIONE) 3/6/9/12: Consentono di selezionare rapidamente il livello di inclinazione preimpostato desiderato.

TASTI QUICK SPEED (VELOCITA') 3/6/9/12: Consentono di selezionare rapidamente una velocità preimpostata.

TASTO LOSE WEIGHT: In fase standby premere questo tasto per avviare il programma bruciagrassi.

TASTO MARATHON: In fase standby premere questo tasto per avviare la modalità maratona, con una distanza preimpostata di 42,19 km.

TASTO WARM UP: In fase standby premere questo tasto per avviare la modalità riscaldamento della durata di 3 minuti. La velocità passerà da 0.5 km/h a 6 km/h nel corso dei 3 minuti. Al termine dei 3 minuti la console si posizionerà nella schermata di scelta.

TASTO COOL DOWN: Durante l'esercizio premere questo tasto per avviare la modalità di raffreddamento.

- Se la velocità corrente è superiore o uguale a 8 km/h la durata del Cool down sarà di 3 minuti.
- Se la velocità corrente è compresa tra i 2.5 km/h e gli 8 km/h, il Cool down durerà 2 minuti.
- Se la velocità corrente è inferiore ai 2.5 km/h, il Cool down durerà 18 secondi.

TASTO PROGRAM: Per scegliere scorrendo ciclicamente tra:

- Countdown tempo
- Countdown distanza
- Countdown calorie
- Gli 8 programmi preimpostati
- I 3 programmi HRC

TASTO SPEAKER: Attiva e disattiva gli altoparlanti del tapis roulant.
TASTI VOLUME + / VOLUME -: Aumentano e diminuisco il volume di uscita del suono dagli altoparlanti del tapis roulant.

OPERAZIONI DEL COMPUTER

MODALITA' MANUALE

a. Accendere l'interruttore principale posto sulla parte anteriore del tapis roulant.
b. Applicare l'estremità della chiave di sicurezza con la clip ai propri indumenti e l'altra estremità sull'apposito spazio al centro della console.
c. Posizionarsi con i piedi sui poggiapiedi laterali alla pedana di corsa.
d. Premere il tasto START e il tapis roulant partirà in modalità manuale.
e. Salire sulla pedana e cominciare a camminare.
f. Variare la velocità con i tasti SPEED +/- o con i tasti di selezione rapida velocità QUICK SPEED
g. Variare l'inclinazione con i tasti INCLINE +/- o con i tasti di selezione rapida dell'inclinazione QUICK INCLINE.
h. I dati di esercizio verranno visualizzati in modo cumulativo.

NOTA:
Per ragioni di sicurezza, in caso di caduta, se il cavo collegato alla chiave di sicurezza viene strattonato violentemente, il tappeto arresterà la corsa.

MODALITA' COUNTDOWN
Countdown tempo

a. Accendere l'interruttore principale posto sulla parte anteriore del tapis roulant.
b. Applicare l'estremità della chiave di sicurezza ai propri indumenti.
c. Premere il tasto PROGRAM, la finestra del tempo lampeggerà con il valore preimpostato di 15:00, variare il valore utilizzando i tasti SPEED o INCLINE e inserire la durata desiderata.
d. Posizionarsi con i piedi sui poggiapiedi laterali alla pedana di corsa.
e. Premere il tasto START per avviare l'esercizio.
f. Salire sulla pedana e cominciare a camminare.
g. La durata dell'esercizio verrà conteggiata alla rovescia. Quando il tempo raggiungerà lo zero il tapis roulant si fermerà.

ISTRUZIONI DEL COMPUTER

Countdown distanza

a. Accendere l'interruttore principale posto sulla parte anteriore del tapis roulant.
b. Applicare l'estremità della chiave di sicurezza ai propri indumenti.
c. Premere il tasto PROGRAM due volte per entrare nell'impostazione dei valori obiettivo. La finestra della distanza lampeggerà con il valore preimpostato di 1.00 km, variare il valore utilizzando i tasti SPEED o INCLINE e inserire la distanza desiderata.
d. Posizionarsi con i piedi sui poggiapiedi laterali alla pedana di corsa.
e. Premere il tasto START per avviare l'esercizio.
f. Salire sulla pedana e cominciare a camminare.
g. La distanza percorsa verrà conteggiata alla rovescia. Quando la distanza raggiungerà lo zero il tapis roulant si fermerà.

Countdown calorie

a. Accendere l'interruttore principale posto sulla parte anteriore del tapis roulant.
b. Applicare l'estremità della chiave di sicurezza ai propri indumenti.
h. Premere il tasto PROGRAM tre volte per entrare nell'impostazione dei valori obiettivo. La finestra delle calorie lampeggerà con il valore preimpostato di 50.0, variare il valore utilizzando i tasti SPEED o INCLINE e inserire le calorie desiderate.
c. Posizionarsi con i piedi sui poggiapiedi laterali alla pedana di corsa.
d. Premere il tasto START per avviare l'esercizio.
e. Salire sulla pedana e cominciare a camminare.
f. Le calorie consumate verranno conteggiate alla rovescia. Quando le calorie raggiungeranno lo zero il tapis roulant si fermerà.

PROGRAMMI

Questo tapis roulant dispone di programmi preimpostati con variazione automatica dell'inclinazione e della velocità.

a. Accendere l'interruttore principale posto sulla parte anteriore del tapis roulant.
b. Applicare l'estremità della chiave di sicurezza con la clip ai propri indumenti e l'altra estremità sull'apposito spazio al centro della console.
c. Premere il pulsante PROGRAM per scorrere fra i vari programmi preimpostati.
d. Se lo si desidera, inserire la durata per l'allenamento utilizzando i tasti SPEED +/- o INCLINE +/-.
e. Posizionarsi con i piedi sui poggiapiedi laterali alla pedana di corsa.
f. Premere il tasto START per avviare il programma.
g. Salire sulla pedana e cominciare a camminare, la console varierà automaticamente velocità e inclinazione dell'esercizio secondo il diagramma qui sotto.

La tabella qui sotto riporta il funzionamento dei vari programmi:

Programma \ Intervallo di tempo		Tempo impostato/16= Durata intervallo															
		1	2	3	4	5	6	7	8	9	10	11	12	13	14	15	16
P01-Walk	Velocità	2	4	5	5	6	6	7	7	7	7	6	6	5	4	3	2
	Inclinazione	1	1	2	2	2	2	3	3	3	3	2	2	2	2	1	1
P02-Jog	Velocità	2	5	6	8	9	9	9	9	9	9	9	8	7	6	5	3
	Inclinazione	1	2	3	3	2	2	3	3	2	2	3	3	3	3	2	1
P03-Hill	Velocità	2	4	6	6	9	10	10	9	6	6	9	9	9	7	5	3
	Inclinazione	1	2	3	4	5	5	4	4	5	5	3	3	6	6	3	2
P04-Random	Velocità	2	6	7	7	11	11	11	9	9	9	9	6	6	6	4	2
	Inclinazione	4	5	6	6	3	3	7	8	6	4	5	6	7	7	4	2
P05-Weight Loss	Velocità	4	5	7	8	9	10	10	8	8	9	9	9	9	6	4	3
	Inclinazione	1	3	3	2	2	2	3	4	4	3	2	2	4	4	3	1
P06-Cardio	Velocità	3	6	6	6	8	8	8	8	10	10	10	11	11	8	5	3
	Inclinazione	0	2	2	4	4	4	2	2	2	3	3	4	4	3	2	1
P07-Race	Velocità	3	6	7	7	8	9	9	10	10	10	9	9	8	6	4	3
	Inclinazione	1	1	2	2	3	3	3	2	2	2	3	3	2	2	1	1
P08-Sprint	Velocità	2	6	6	9	9	11	11	11	11	11	6	6	6	5	4	2
	Inclinazione	4	5	6	7	8	9	10	10	9	9	5	6	7	8	5	2

PROGRAMMI

PROGRAMMA LOSE WEIGHT

Ha una durata fissa di 40 minuti, con il seguente andamento. La velocità è preimpostata ma l'inclinazione potrà essere regolata a piacimento dell'utente.

TEMPO	0-2 minuti	2-15 minuti	15-20 minuti	20-35 minuti	35-40 minuti
VELOCITA'	1.5-6 km/h	6-12 km/h	12-6 km/h	6-12 km/h	12-1.5 km/h

PROGRAMMA Heart Rate Control (HRC, solo con fascia toracica indossata)

I programmi HRC (Controllo del battito Cardiaco) sono appositamente studiati per consentire un allenamento guidato dalle caratteristiche fisiche (resistenza cardiaca) dell'utente. Questi programmi regolano automaticamente la velocità e l'inclinazione del tappeto durante la sessione di allenamento allo scopo di mantenere il numero di pulsazioni cardiache al livello impostato. La frequenza cardiaca stimata ottimale da mantenere è situata tra il 60% e il 75% della frequenza massima teorica di pulsazioni (calcolata con la formula: 220 - l'età dell'utente).

Questa frequenza cardiaca permette di bruciare le calorie derivanti dall'ossidazione dei grassi mentre se si mantiene un regime tra il 75%-85% della Velocità massima di Pulsazioni si apporta un notevole miglioramento delle capacità aerobiche (respiratorie e cardiache). I programmi HRC funzionano solo se utilizzati indossando la fascia cardio.

(l'utente può comunque utilizzare la fascia cardio per la rilevazione delle pulsazioni cardiache durante l'allenamento con ognuno dei programmi).

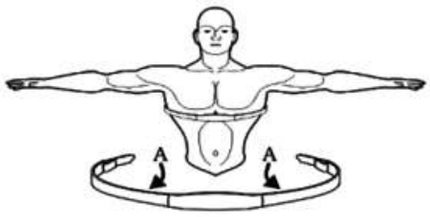

COME INDOSSARE LA FASCIA CARDIO

1. Attaccare il trasmettitore alla fascia elastica usando le clip.
2. Inumidire l'area scanalata dei due elettrodi sul retro del trasmettitore.
3. Posizionare il trasmettitore al centro del torace, immediatamente sotto i muscoli pettorali. Indossare il trasmettitore direttamente sulla pelle assicura una più precisa misurazione delle pulsazioni.
3. Stringere la fascia il più possibile evitando però che diventi troppo stretta e ostacoli il movimento.
6. È necessario non allontanarsi più di un metro dalla console durante l'allenamento per consentire alla fascia cardio di trasmettere dei valori attendibili al ricevitore posizionato nella console.

PROGRAMMI

ATTENZIONE

IL TRASMETTITORE SI ATTIVA AUTOMATICAMENTE NON APPENA RICEVE UN SEGNALE DAL CUORE DELL'UTENTE. SI DISATTIVA QUANDO NON RICEVE PIÙ ALCUN SEGNALE. ANCHE SE IL TRASMETTITORE È RESISTENTE ALL'ACQUA PUò ESSERE DANNEGGIATO DALL'UMIDITÀ ED È DUNQUE NECESSARIO ASCIUGARLO ACCURATAMENTE DOPO L'USO PER PROLUNGARE IL FUNZIONAMENTO DELLE BATTERIE.
NON USARE LA FASCIA CARDIO E IL PROGRAMMA DI CONTROLLO DELLE PULSAZIONI SE SUL DISPLAY NON APPARE UN VALORE STABILE E/O ATTENDIBILE.
IL MALFUNZIONAMENTO DEL TRASMETTITORE CARDIO PUÒ ESSERE CAUSATO DA INTERFERENZE ELETTROMAGNETICHE (DOVUTE A PICCOLI ELETTRODOMESTICI, FORNI A MICROONDE, TELEVISORI, SISTEMI
DI ALLARME PER ABITAZIONI), NON CORRETTO ASSEMBLAGGIO DELLA CONSOLE, INSTABILITÀ DELL'ATTREZZO SUL PIANO D'APPOGGIO.

a. Premere il tasto PROGRAM fino a selezionare un programma a scelta tra HP1, HP2 o HP3.
b. Nella finestra principale apparirà la scritta "Heart rate speed control program" e nella finestra "TIME" la durata preimpostata. Premere il pulsante PROGRAM, la finestra SPEED lampeggia mostrando i parametri, inserire il valore dell'età (age), utilizzando i tasti Speed +/- o Incline +/-
c. Premere ancora il tasto PROGRAM e la console proporrà un battito cardiaco obiettivo (THR) indicato all'età inserita, è possibile variarlo utilizzando i tasti Speed +/- o Incline +/-.
d. Premere il tasto START per avviare il programma.
e. Nel caso si prema il tasto START senza impostare i parametri, il programma attuerà dei parametri standard considerando 30 come età di default, battito 124 (HP1), 143 (HP2), 162 (HP3) bpm.
f. Durante l'esercizio il computer monitorerà la frequenza cardiaca (HR), la confronterà alla frequenza obiettivo (THR) e varierà la velocità e l'inclinazione di conseguenza secondo i criteri seguenti:

Quando HR < THR-5 = la velocità aumenta di 0.5 km/h ogni 10 secondi, al raggiungimento della velocità massima per il programma, l'inclinazione verrà aumentata di 1 livello ogni 10 secondi.
Quando HR > THR+5 = l'inclinazione diminuisce di 1 livello ogni 10 secondi e successivamente, la velocità di 0.5 km/h verrà diminuita ogni 10 secondi.

La velocità massima del programma HP1 sarà 8 km/h, di HP2 sarà 9 km/h, di HP3 sarà di 10 km/h.

PROGRAMMI

PROGRAMMA HP1				PROGRAMMA HP2				PROGRAMMA HP3			
Età	Frequenza cardiaca			Età	Frequenza cardiaca			Età	Frequenza cardiaca		
	Min.	Default	Max		Min.	Default	Max		Min.	Default	Max
15	128	133	138	15	149	154	159	15	169	174	179
16	128	133	138	16	148	153	158	16	168	173	178
17	127	132	137	17	147	152	157	17	168	173	178
18	126	131	136	18	147	152	157	18	167	172	177
19	126	131	136	19	146	151	156	19	166	171	176
20	125	130	135	20	145	150	155	20	165	170	175
21	124	129	134	21	144	149	154	21	164	169	174
22	124	129	134	22	144	149	154	22	163	168	173
23	123	128	133	23	143	148	153	23	162	167	172
24	122	127	132	24	142	147	152	24	162	167	172
25	122	127	132	25	141	146	151	25	161	166	171
26	121	126	131	26	141	146	151	26	160	165	170
27	120	125	130	27	140	145	150	27	159	164	169
28	120	125	130	28	139	144	149	28	158	163	168
29	119	124	129	29	138	143	148	29	157	162	167
30	119	124	129	30	138	143	148	30	157	162	167
31	118	123	128	31	137	142	147	31	156	161	166
32	117	122	127	32	136	141	146	32	155	160	165
33	117	122	127	33	135	140	145	33	154	159	164
34	116	121	126	34	135	140	145	34	153	158	163
35	115	120	125	35	134	139	144	35	152	157	162
36	115	120	125	36	133	138	143	36	151	156	161
37	114	119	124	37	132	137	142	37	151	156	161
38	113	118	123	38	132	137	142	38	150	155	160
39	113	118	123	39	131	136	141	39	149	154	159
40	112	117	122	40	130	135	140	40	148	153	158
41	111	116	121	41	129	134	139	41	147	152	157
42	111	116	121	42	129	134	139	42	146	151	156
43	110	115	120	43	128	133	138	43	145	150	155
44	109	114	119	44	127	132	137	44	145	150	155
45	109	114	119	45	126	131	136	45	144	149	154
46	108	113	118	46	126	131	136	46	143	148	153
47	107	112	117	47	125	130	135	47	142	147	152
48	107	112	117	48	124	129	134	48	141	146	151
49	106	111	116	49	123	128	133	49	140	145	150
50	106	111	116	50	123	128	133	50	140	145	150
51	105	110	115	51	122	127	132	51	139	144	149
52	104	109	114	52	121	126	131	52	138	143	148
53	104	109	114	53	120	125	130	53	137	142	147

PROGRAMMI

PROGRAMMA HP1				PROGRAMMA HP2				PROGRAMMA HP3			
Età	Frequenza cardiaca			Età	Frequenza cardiaca			Età	Frequenza cardiaca		
	Min.	Default	Max		Min.	Default	Max		Min.	Default	Max
54	103	108	113	54	120	125	130	54	136	141	146
55	102	107	112	55	119	124	129	55	135	140	145
56	102	107	112	56	118	123	128	56	134	139	144
57	101	106	111	57	117	122	127	57	134	139	144
58	100	105	110	58	117	122	127	58	133	138	143
59	100	105	110	59	116	121	126	59	132	137	142
60	99	104	109	60	115	120	125	60	131	136	141
61	98	103	108	61	114	119	124	61	130	135	140
62	98	103	108	62	114	119	124	62	129	134	139
63	97	102	107	63	113	118	123	63	128	133	138
64	96	101	106	64	112	117	122	64	128	133	138
65	96	101	106	65	111	116	121	65	127	132	137
66	95	100	105	66	111	116	121	66	126	131	136
67	94	99	104	67	110	115	120	67	125	130	135
68	94	99	104	68	109	114	119	68	124	129	134
69	93	98	103	69	108	113	118	69	123	128	133
70	93	98	103	70	108	113	118	70	123	128	133
71	92	97	102	71	107	112	117	71	122	127	132
72	91	96	101	72	106	111	116	72	121	126	131
73	91	96	101	73	105	110	115	73	120	125	130
74	90	95	100	74	105	110	115	74	119	124	129
75	89	94	99	75	104	109	114	75	118	123	128
76	89	94	99	76	103	108	113	76	117	122	127
77	88	93	98	77	102	107	112	77	117	122	127
78	87	92	97	78	102	107	112	78	116	121	126
79	87	92	97	79	101	106	111	79	115	120	125
80	86	91	96	80	100	105	110	80	114	119	124

INGRESSI MULTIMEDIALI:

Questo tappeto dispone di ingressi MP3 per l'ascolto della musica dai propri dispositivi:

- Un ingresso MP3 per collegare il proprio lettore musicale e riprodurre musica dagli altoparlanti del tapis roulant.
- Una porta USB per riprodurre i files musicali salvati nella propria pen drive.

RISPARMIO ENERGETICO:

In assenza di input per più di 5 minuti, il sistema entrerà in modalità risparmio energetico e la console si spegnerà automaticamente. Premere qualsiasi tasto per riattivare la console.

FUNZIONE DELLA SAFETY KEY:

Per ragioni di sicurezza, in caso di caduta, la chiave di sicurezza si toglie e il tappeto arresta la corsa. È anche possibile arrestare la corsa togliendo la chiave di sicurezza rossa posta al centro della console.

Per la stessa ragione non è possibile avviare il tappeto se la chiave di sicurezza non è posizionata in sede.

APERTURA - CHIUSURA TRASPORTO

APERTURA

a. Afferrare la pedana con entrambe le mani.
b. Agire con un piede sulla parte centrale del pistone per sbloccarlo.
c. Lasciare libera l'area di apertura del tapis roulant e lasciar scendere la pedana dolcemente fino a terra.

CHIUSURA

a. Spegnere completamente il tappeto e scollegarlo dalla rete elettrica.
b. Richiudere l'attrezzo, alzando la pedana e spingendola verso la console fino a sentire un "click" a conferma dell'avvenuto bloccaggio del pistone idraulico.

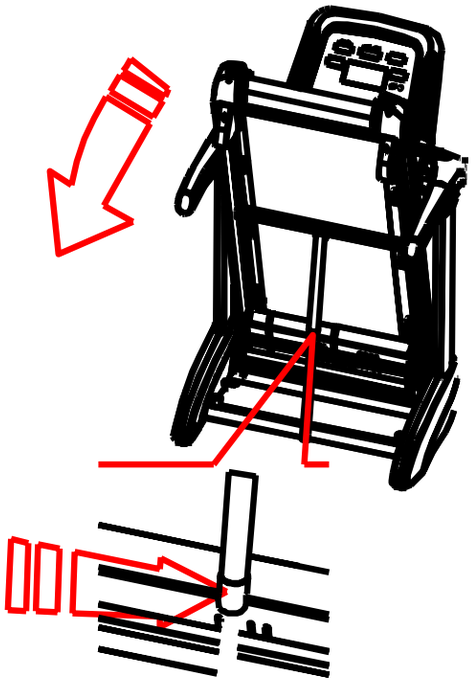

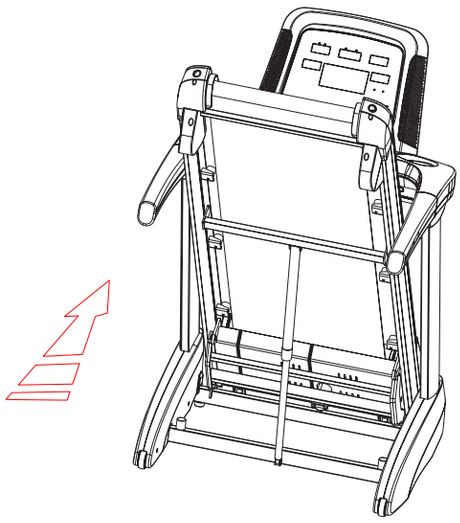

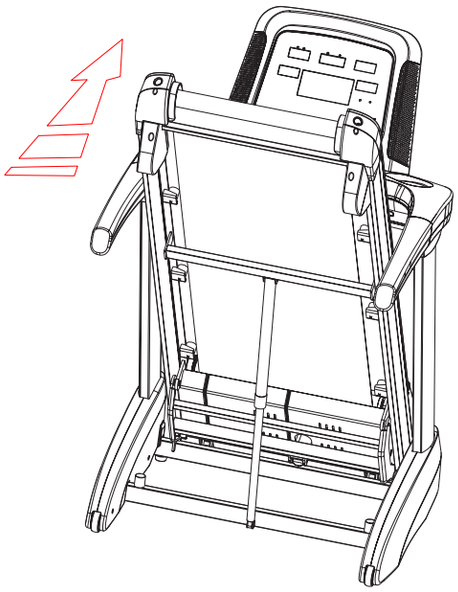

TRASPORTO

a. Per un trasporto sicuro, procedere alla chiusura del tappeto. Afferrare entrambi i maniglioni e bloccare con un piede le ruote.
b. Tirare verso di sé i tapis inclinandolo fino a che non si appoggia sulle due ruote in equilibrio.
c. Spostare la macchina nella posizione desiderata.

MANUTENZIONE

ATTENZIONE

È consigliabile mantenere sempre l'attrezzo pulito e privo di polvere. Non utilizzare sostanze infiammabili o solventi per la pulizia. Prima di qualsiasi operazione di pulizia o manutenzione spegnere il tappeto utilizzando il tasto ON/OFF e staccare la spina di alimentazione dalla rete.

REGOLAZIONE DEL NASTRO

Se durante l'utilizzo il nastro scorrevole tende a spostarsi verso il lato destro/sinistro della pedana, eseguite le seguenti operazioni:

1. Interrompete l'allenamento e spegnete il tappeto con il tasto ON/OFF.
2. Utilizzando la chiave a L in dotazione intervenite sulle viti di regolazione (vedi figura). Girate il cilindro in senso orario. Non eseguite più di 1/4 di giro alla volta.
3. Agite sul lato destro se volete spostare il nastro verso sinistra e viceversa.
4. Effettuate questa operazione su entrambi i lati se necessario.
5. Accendete il tapis roulant e osservate il nastro per alcuni secondi per assicurarvi che il problema sia stato risolto.
6. In caso contrario, ripetete la procedura descritta sopra. Se il nastro scorrevole risulta poco teso, avvitare in senso orario entrambe le viti di regolazione. Non effettuate più di 1/4 di giro alla volta. Se il nastro risulta troppo teso svitare in senso antiorario le viti di regolazione (non eseguite più di 1/4 di giro alla volta).

ATTENZIONE

Un tensionamento eccessivo del nastro provoca la rottura dei cuscinetti delle puleggie e del motore.

Gira in senso orario per aumentare la tensione del nastro

Gira in senso antiorario per diminuire la tensione del nastro

SOLUZIONE DI ALCUNI PROBLEMI

CODICE MALFUNZIONAMENTO	CAUSA	SOLUZIONE
E1	Surriscaldamento del controller	Verificare il funzionamento della ventola del controller. Verificare l'avvenuta lubrificazione periodica del nastro. Se il problema persiste contattare l'assistenza.
E2	Protezione da sovraccorrente	Verificare che le parti mobili del tapis roulant non siano bloccate. Verificare l'avvenuta lubrificazione periodica del nastro. Se il problema persiste contattare l'assistenza.
E3	Protezione da sovratensione	Verificare il corretto voltaggio dell'impianto elettrico a cui è collegato il tapis roulant.
E4	Protezione da sovraccarico	Verificare che il nastro corsa non sia usurato e che la tavola corsa sia intatta. Verificare che le parti mobili del tapis roulant non siano bloccate. Verificare l'avvenuta lubrificazione periodica del nastro. Verificare eventuali guasti al controller.
E5	Errore circuito controller	Contattare l'assistenza.
E6	Problema alla connessione del motore	Verificare la corretta connessione dei cavi console. Se il problema persiste contattare l'assistenza.
E7	Problemi al motore inclinazione	Verificare la corretta connessione e l'integrità del cavo motore inclinazione. . Se il problema persiste contattare l'assistenza.
EE	Errore dell'eeprom	Premere STOP e SPEED – contemporaneamente per azzerare i dati e ripristinare i dati di fabbrica.
La macchina non si accende	- Cavo di alimentazione scollegato. - Chiave di sicurezza scollegata. - Azionamento dell'interruttore di emergenza	- Collegare il cavo di alimentazione alla rete e alla presa sul tapis roulant. - Posizionare la safety key.
Il nastro scivola	Il nastro corsa non è ben tensionato	Regolare la tensione del nastro .
	Il nastro non è centrato	Regolare la centratura del nastro.
Rumori anomali	Qualche vite è allentata	Serrare a fondo tutte le viti e i bulloni.

CONSIGLI PER L'ALLENAMENTO

1

ROTAZIONE DELLA TESTA

Ruotate la testa verso destra cercando di sentire l'allungamento della parte sinistra del collo. Quindi ruotate la testa verso sinistra guardando con il mento verso il basso e aprendo la bocca. Ruotate la testa a sinistra e portatela lentamente verso il mento.

2

SOLLEVAMENTO DELLE SPALLE

Sollevate la spalla destra verso l'orecchio e mantenete la posizione per un secondo. Quindi sollevate la spalla sinistra non appena abbassate quella destra; mantenete la posizione per un secondo.

3

STRETCHING LATERALE

Aprite le braccia e continuate a sollevarle fino a sopra la testa. Cercate con il braccio destro di raggiungere il soffitto. Mantenete la posizione per un secondo. Ripetete l'operazione con il braccio sinistro.

4

RISCALDAMENTO DEI MUSCOLI INTERNO COSCIA

Sedetevi e fate toccare la pianta dei piedi spingendo le ginocchia all'esterno. Tenete le piante dei piedi più strette possibile. Continuate a spingere delicatamente le ginocchia verso l'esterno. Tenete la posizione per 15 secondi.

5

TOCCARE LA PUNTA DEI PIEDI

Abbassatevi lentamente rilassando la schiena e le spalle fino a toccare la punta dei piedi. Cercate di allungarvi il più possibile e tenete la posizione per 15 secondi.

6

ESTENSIONE DEI TENDINI

Appoggiatevi al muro con la gamba destra spostata verso il muro e la gamba sinistra estesa e i piedi ben appoggiati a terra. Spingete quindi verso il muro. Ripete l'esercizio cambiando gamba.

7

ALLUNGAMENTO DEL BUSTO

Estendete la gamba destra. Mettete la pianta del piede sinistro contro l'interno della coscia destra. Estendetevi verso la punta del piede il più possibile. Tenete la posizione per 15 secondi. Rilassate la gamba e ripetete l'operazione sull'altra gamba.

8

ESTENSIONE DEI TENDINI

Appoggiatevi al muro con la gamba destra spostata verso il muro e la gamba sinistra estesa e i piedi ben appoggiati a terra. Spingete quindi verso il muro. Ripete l'esercizio cambiando gamba.

ESPLOSO

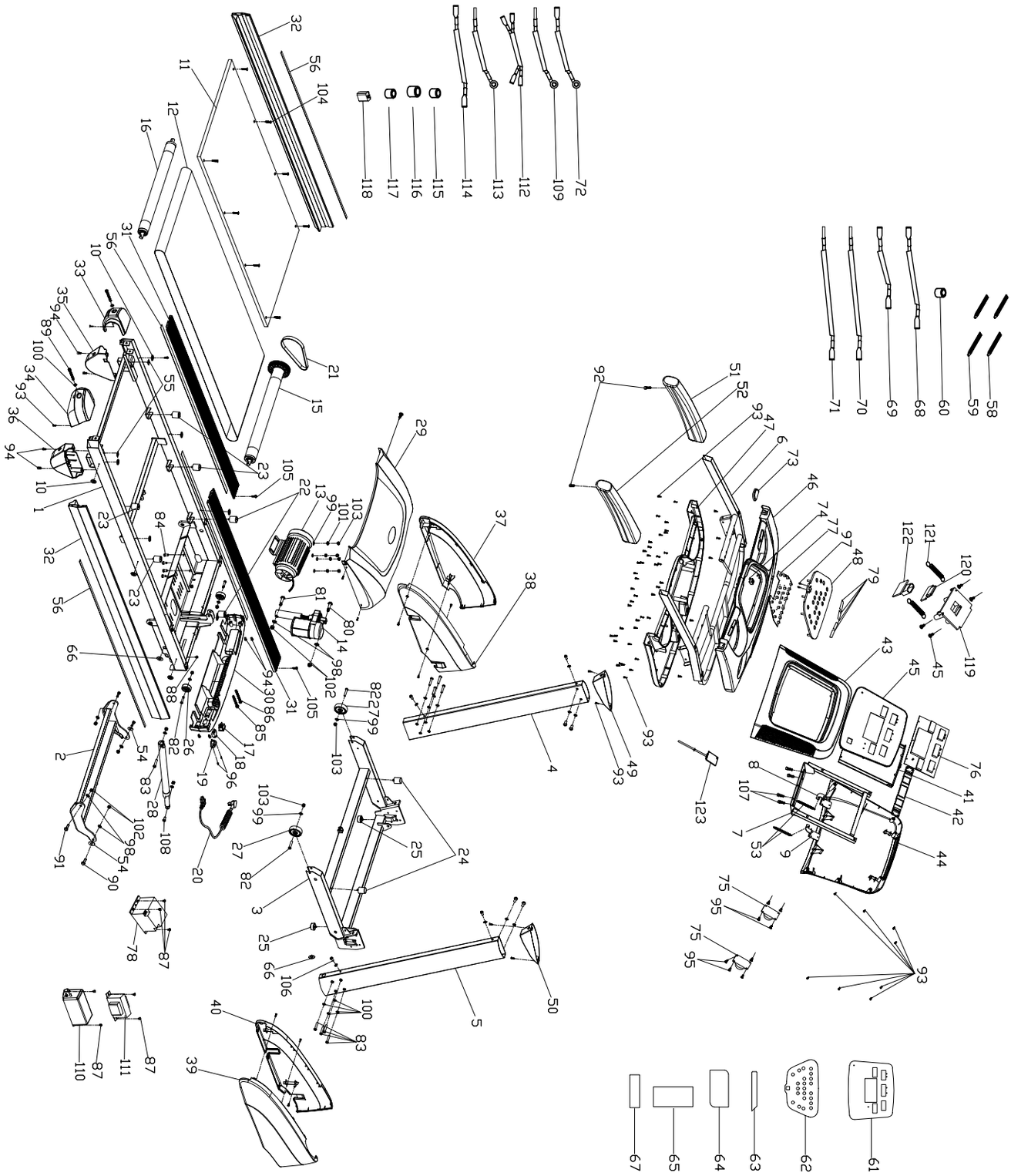

LISTA DELLE PARTI

N.	DESCRIZIONE	Q.TÀ
1	TELAIO PRINCIPALE	1
2	TELAIO INCLINAZIONE	1
3	TELAIO BASE	1
4	MONTANTE SINISTRO	1
5	MONTANTE DESTRO	1
6	TELAIO INFERIORE CONSOLE	1
7	TELAIO CONSOLE	1
8	PIASTRA DI CONNESSIONE SINISTRA	1
9	PIASTRA DI CONNESSIONE DESTRA	1
10	RONDELLA	12
11	TAVOLA CORSA	1
12	NASTRO CORSA	1
13	MOTORE	1
14	MOTORE INCLINAZIONE	1
15	RULLO ANTERIORE	1
16	RULLO POSTERIORE	1
17	INTERRUTTORE PRINCIPALE	1
18	INTERRUTTORE D'EMERGENZA	1
19	PRESA ALIMENTAZIONE	1
20	CAVO ALIMENTAZIONE	1
21	CINGHIA MOTORE	1
22	ELASTOMERO	2
23	ELASTOMERO	4
24	PEDINO	2
25	PIEDINO	2
26	RUOTA DI TRASPORTO	2
27	RUOTA DI TRASPORTO	2
28	PISTONE	1
29	COVER MOTORE	1
30	COVER ANTERIORE MOTORE	1
31	PEDANA POGGIAPIEDI	2

N.	DESCRIZIONE	Q.TÀ
32	TELAIO PEDANA POGGIAPIEDI	2
33	COPRIRULLO SINISTRO	1
34	COPRIRULLO DESTRO	1
35	PIEDE POSTERIORE SINISTRO	1
36	PIEDE POSTERIORE DESTRO	1
37	COVER LATERALE MONTANTE SINISTRO	1
38	COVER INTERNA MONTANTE SINISTRO	1
39	COVER LATERALE MONTANTE DESTRO	1
40	COVER INTERNA MONTANTE DESTRO	1
41	SUPPORTO TABLET/RIVISTE	1
42	COVER SUPPORTO	1
43	COVER SUPERIORE CONSOLE	1
44	COVER INFERIORE CONSOLE	1
45	PANNELLO CONSOLE	1
46	COVER SUPERIORE CONSOLE INFERIORE	1
47	COVER INFERIORE CONSOLE INFERIORE	1
48	TASTIERA	1
49	SUPPORTO INFERIORE CONSOLE SINISTRO	1
50	SUPPORTO INFERIORE CONSOLE DESTRO	1
51	MANIGLIONE SINISTRO	1
52	MANIGLIONE DESTRO	1
53	MOLLA	1
54	RONDELLA	1
55	NASTRO ADESIVO	2
56	NASTRO ADESIVO	2
57	NASTRO ADESIVO	2
60	MAGNETE	1
61	ADESIVO CONSOLE	1

LISTA DELLE PARTI

N.	DESCRIZIONE	Q.TÀ
62	ADESIVO TASTIERA	1
63	ADESIVO	1
64	ADESIVO	1
65	ADESIVO	1
66	ANELLO	2
67	ADESIVO	1
68	CAVO BLU 150 mm	2
69	CAVO MARRONE 100 mm	1
70	CAVO BLU 200 mm	1
71	CAVO MARRONE 200 mm	1
72	CAVO MESSA A TERRA	1
73	CHIAVE DI SICUREZZA	1
74	INTERRUTTORE CHIAVE DI SICUREZZA	1
75	ALTOPARLANTE	2
76	SCHEDA CONSOLE	1
77	SCHEDINO TASTIERA	1
78	CONTROLLER	1
79	HAND PULSE	1
80	BULLONE M10*45	1
81	BULLONE M10*60	1
82	BULLONE M8*40	4
83	BULLONE M8*50	9
84	BULLONE M8*20	4
85	BULLONE M8*70	3
86	BULLONE M8*60	3
87	VITE M4*10	3
88	RONDELLA	1
89	BULLONE M8*75	3
90	BULLONE M10*25	2
91	BULLONE M10*35	2
92	BULLONE M8*15	2
93	VITE	88

N.	DESCRIZIONE	Q.TÀ
94	BULLONE M6*15	8
95	VITE	8
96	VITE	2
97	VITE	2
98	RONDELLA	6
99	RONDELLA	10
100	RONDELLA	19
101	RONDELLA	4
102	DADO M10	6
103	DADO M8	6
104	BULLONE M6*25	8
105	VITE	2
106	BULLONE M8*15	8
107	BULLONE M8*30	4
108	BULLONE M8*40	1
109	CAVO MESSA A TERRA	1
110	INDUTTORE	1
111	FILTRO	1
112	CAVO	1
113	CAVO MESSA A TERRA	1
114	CAVO	1
115	ANELLO MAGNETICO	1
116	ANELLO MAGNETICO	1
117	ANELLO MAGNETICO	1
118	UNCINO MAGNETICO EMC	1
119	USB	1
120	CHIUSURA	1
121	MOLLA	1
122	CAVO USB	1
123	RICEVITORE WIRELESS	1
124	RONDELLA	4

GARANZIA

ATTREZZI JK FITNESS
VALIDITÀ 24 MESI

DICHIARAZIONE DI GARANZIA DEGLI ATTREZZI PER HOME FITNESS "JK FITNESS"

La presente Garanzia si intende aggiuntiva e non sostitutiva di ogni altro diritto di cui gode l'acquirente (cliente) del prodotto ed in particolare, non pregiudica in alcun modo i diritti del cliente stabiliti dalla normativa Italiana di attuazione della Direttiva 1999/44/CE.

NORME GENERALI
Durata: JK FITNESS S.r.l., a norma di quanto stabilito qui di seguito, offre ai propri clienti una Garanzia degli attrezzi per home fitness, per un periodo di 24 mesi, a partire dalla data di acquisto e/o di consegna del prodotto.
Territorialità: La presente Garanzia è efficace soltanto per prestazioni in Garanzia da rendersi sul territorio Italiano e riguarda solamente prodotti con il marchio "JK FITNESS" commercializzati dalla JK FITNESS S.r.l., sul territorio Italiano.
Validità: Lo scontrino fiscale e/o la fattura di acquisto e/o il DDT di consegna del prodotto al cliente, sono gli unici documenti che danno diritto alle prestazioni oggetto della presente Garanzia e dovranno essere esibiti all'atto della richiesta di intervento, insieme al certificato di Garanzia originale JK FITNESS, debitamente compilato. JK FITNESS S.r.l. si riserva il diritto di rifiutarsi di adempiere alle obbligazioni oggetto della presente garanzia se le informazioni o i dati presenti sui documenti di acquisto e/o consegna del prodotto, sono stati alterati o cancellati dopo l'acquisto da parte del cliente o mancano nel momento di richiesta di intervento. Per eventuali sostituzioni di alcune parti dei componenti dell'attrezzo la Garanzia avrà una validità complessiva di 6 mesi sul pezzo sostituito.

LIMITAZIONI
JK FITNESS S.r.l. declina ogni responsabilità per eventuali danni che possano, direttamente o indirettamente, derivare a persone, animali domestici e cose in conseguenza della mancata osservanza delle istruzioni, indicazioni ed avvertenze contenute nel manuale d'uso e finalizzate a consentire il corretto montaggio ed il regolare funzionamento del prodotto.
La presente Garanzia non comprende:
- Controlli periodici o di manutenzione gratuiti oppure il risarcimento dei costi sostenuti per effettuarli.
- Riparazioni o sostituzioni gratuite o rimborso del prezzo di acquisto, relativi a prodotti che presentano malfunzionamenti causati da incuria e/o uso improprio non conforme a quanto dichiarato nel libretto d'uso che accompagna il prodotto all'atto di vendita, o a causa di fulmini, fenomeni atmosferici, sovratensioni e sovracorrenti, insufficiente od irregolare alimentazione elettrica, o uso scorretto o in contraddizione con le misure tecniche e/o di sicurezza richieste nel paese in cui viene utilizzato l'attrezzo ed il risarcimento di eventuali danni generati da tali prodotti.
- Risarcimento di danni dovuti all'insorgenza di infortuni o patologie correlate ad un uso improprio dei prodotti JK FITNESS, o comunque dipendenti da un uso diverso da quello specificato nel manuale d'uso che accompagna il prodotto all'atto dell'acquisto.
- Riparazioni o sostituzioni gratuite o rimborso del prezzo di acquisto per rimediare a malfunzionamenti derivanti da installazione del prodotto non conforme rispetto a quanto dichiarato dal manuale d'uso e installazione che accompagna il prodotto, e/o causati da interventi o modifiche al prodotto effettuate da centri di assistenza non autorizzati, effettuati senza autorizzazione da parte di JK FITNESS ed il risarcimento di eventuali danni generati da tali prodotti.
- Costi di smontaggio, disinstallazione di prodotti nuovi, trovati danneggiati all'apertura dell'imballo.
- Risarcimento di danni accidentali o danni susseguenti a smarrimenti, mancato utilizzo del prodotto, danni causati da perdita di informazioni memorizzate dal cliente in qualsiasi forma.
- Sostituzioni, riparazioni o manutenzione del prodotto e dei suoi componenti e/o accessori usurati in conseguenza al normale utilizzo dell'attrezzo.
- Risarcimento di danni causati da un uso non domestico del prodotto, o comunque da un uso per finalità diverse da quelle per le quali il prodotto è stato specificamente concepito/progettato, con particolare riferimento all'ipotesi di uso collettivo.

CONDIZIONI OFFERTE DAL SERVIZIO DI ASSISTENZA
Il cliente in possesso di un attrezzo per home fitness che manifesta un problema tecnico o un guasto (esclusi i prodotti nuovi trovati danneggiati all'apertura dell'imballo, per i quali si prega di consultare il punto successivo), attraverso una chiamata al Customer Service allo 049/9705312 potrà conoscere le modalità di intervento più appropriate, a seconda del problema riscontrato. Per gli interventi tecnici in Garanzia, JK FITNESS valuterà la soluzione da adottare, a seconda dell'entità del difetto presentato dal prodotto. Se l'attrezzo presenta un difetto di semplice soluzione, JK FITNESS procederà con l'invio del pezzo di ricambio da sostituire, direttamente presso il domicilio del cliente. I nostri tecnici daranno tutte le indicazioni necessarie ad effettuare la riparazione. Se l'entità del difetto è considerata più rilevante, JK FITNESS procederà con il ritiro dell'attrezzo a mezzo corriere/vettore, presso il domicilio del cliente per la riparazione dell'attrezzo presso il ns. Customer Service; in alcuni casi, sarà possibile l'intervento di un tecnico autorizzato dal ns. Customer Service, direttamente presso il domicilio del cliente. Talvolta, qualora l'entità del difetto sia tale che il costo della riparazione che JK FITNESS dovrebbe sostenere, si avvicini al valore del prodotto nuovo, gli operatori di JK FITNESS valuteranno se procedere con la sostituzione del prodotto con uno identico o, nell'ipotesi che questo non fosse più in produzione, con uno di identiche caratteristiche.
Decorsi 2 anni dalla data dell'acquisto, per gli interventi tecnici che richiedano il trasporto dell'attrezzo presso il nostro Customer Service le spese di trasporto saranno a totale carico del cliente. Nei casi di intervento presso il domicilio del cliente, da parte di un nostro tecnico autorizzato, il diritto di chiamata sarà a carico del cliente (E 25,00 + IVA).
JK FITNESS opera nel minor tempo possibile, compatibilmente con la disponibilità del prodotto sul mercato (nel caso di sostituzioni) o, nel caso di ricambi, con i tempi di risposta dei centri di Assistenza dei Costruttori situati fuori dal territorio nazionale.
Tutti i rischi correlati al trasporto del prodotto saranno posti a carico del cliente ed in ogni caso JK FITNESS S.r.l. non risponderà di eventuali danni arrecati al prodotto o ai suoi componenti dal trasporto effettuato dal corriere/vettore.
Il prodotto dovrà essere accuratamente imballato utilizzando un imballo idoneo in grado di garantire un trasporto senza danni e portato al piano terra in luogo raggiungibile dal mezzo di trasporto.
Se nella restituzione dei prodotti riparati in Garanzia, al momento della consegna, l'imballo presenta alterazioni visibili che possono far sospettare danni al materiale contenuto, il cliente deve accettare il collo, firmando il documento di trasporto apponendo la dicitura "accettato con riserva".
Nell'ipotesi in cui un componente/prodotto risulti fuori Garanzia, verrà comunicato al cliente un preventivo di spesa per la riparazione. Nel caso di mancata accettazione del preventivo, se il prodotto si trova già presso il nostro Centro di Assistenza, saranno addebitate al cliente le spese di spedizione per il ritorno del prodotto presso il suo domicilio.

PRODOTTI TROVATI DIFETTOSI ALL'APERTURA DELL'IMBALLO
I prodotti nuovi che alla prima apertura dell'imballo originale JK FITNESS, risultino al cliente essere stati danneggiati durante il trasporto, non devono essere montati o utilizzati.
Per la gestione di questi casi i clienti devono rivolgersi direttamente al Centro di Assistenza, al numero 049/9705312. A seconda del caso, i nostri operatori provvederanno a fornire la soluzione più idonea.

CERTIFICATO DI GARANZIA

Cognome

Nome

Indirizzo

Via

CAP Località

Provincia

Tel.

Fax

E-mail

Prodotto acquistato

Modello

N° Serie

(valevole solo per tapis roulant)

Rivenditore

Via

CAP Località

Provincia

Tel.

Fax

Data acquisto

ATTENZIONE: LA GARANZIA NON DEVE ESSERE SPEDITA

RICHIESTA ASSISTENZA

Grazie per aver scelto uno dei nostri prodotti!

In caso di problemi, dubbi o per qualsiasi informazione riguardante l'attrezzo, non esitate a contattare il nostro Customer Service al numero 049/9705312 o ad assistenzaclienti@jkfitness.it
Il servizio è attivo dal lunedì al venerdì, dalle ore 8.30 alle ore 12.30 (giorni festivi esclusi).

Per un servizio più rapido compila il form online sul nostro sito: www.jkfitness.com/contatti

Prima di contattare il servizio assistenza è necessario essere in possesso delle seguenti informazioni:

- i vostri dati anagrafici
- il vostro indirizzo e numero telefonico
- modello attrezzo
- numero seriale
- scontrino fiscale o fattura
- informazioni sul problema riscontrato

Alcuni problemi presentati dall'attrezzo possono essere risolti telefonicamente dal Customer Service, si prega di non tentare alcuna riparazione prima di aver ricevuto il contatto del customer service.

Quando su un prodotto è presente questo simbolo, significa che il prodotto va smaltito secondo la Direttiva Europea 2002/96/ec. Questa normativa fa riferimento alle modalità e alle regole che ogni azienda produttricedi apparecchiature elettriche o elettroniche deve adottare per lo smaltimento degli apparati al termine del loro ciclo di vita. La norma impone di smaltire separatamente i prodotti elettrici ed elettronici per minimizzare l'impatto che tali componenti potrebbero avere sull'ambiente

JKFitness Dynamic home fitness

jk fitness srl

Via Meucci, 27
35028 Piove di Sacco
Padova / Italy
tel. + 39 049 9705312
fax. + 39 049 9711704
www.jkfitness.com
assistenzaclienti@jkfitness.it

CE RoHS compliant 2002/95/EC

gusella-adv.com